CAGIVA motor S.p.A.

RX 250/81

SUPPLEMENTO AL CATALOGO PEZZI DI RICAMBIO N° 31704
SUPPLEMENT SPAPE PARTS CATALOG N° 31704
COMPLEMENT CATALOGUE PIECES DE RECHANGE N° 31704
ERSATZTEILKATALOG N° 31704

INDICE - INDEX - INDEX - INHALTSVERZEICHNIS

Le variazioni rispetto al catalogo N° 31704 si riferiscono alle sottoelencate tavole.
Variations as to the catalogue N° 31704, refer to the following listed drawings
Les variations respect au catalogue N° 31704 se referant aux specifie tables.
Die variation vergleich zu katalog n° 31704 machen bezung auf unterliste bild.

Tavola - Drawing
Table - Bild

2 Testa cilindro-cilindro-pistone-manovellismo - Cylinder head, cylinder, piston, crankshaft - Culasse, cylindre, piston, vilebrequin - Zylinderkopf, Zylinder, Kolben, Kurberwelle.
3 Basamento - Crankcase - Carter - Gehäuse
4 Coperchi basamento - Crankcase covers - Couvercles carter - Gehäusedeckel
5 Avviamento - Starter - Démarrage - Anlasser
6 Trasmissione primaria - Frizione - Primary drive, Clutch - Trasmission primarie, Embrayage -Erster antrieb - Kupplung.
7 Cambio velocità - Gearbox - Boîte de vitesse - Wechselgetriebe
9 Parte elettrica - Ignition system - Parties électriques - Elektrischen teile
10 Carburatore - Carburetor - Carburateur - Vergaser
11 Aspirazione e filtro aria - Air box and filter - Aspiration et filtre - Ansaugen und filter
12 Telaio - Frame assembly - Châssis - Rahmen
13 Sospensione anteriore - Front fork assembly - Suspension AV - Teleskopgabel
14 Forcellone e sospensione posteriore - Swing arm and rear suspension - Fourche, suspension AR - Gabel, Hint. Aufhängung
15 Manubrio e comandi - Handlebar and controls - Guidon et commandes - Lenker und SteUerorgane
16 Comando freno posteriore - Rear brake control - Commande frein AR - Hint Bremse
17 Carenature, parafanghi, sella - Fenders chain guard and saddle - Carenature, garde-boues et selle - Verkleidung, Koftlügel und sattel
18 Serbatoio carburante - Gas tank - Reservoir carburant - Kroftstoffbehälter
19 Scarico - Exhaust system - Tuyau d'échappement - Auspuffrohr
20 Ruota anteriore - Front wheel - Roue AV - Vorterrad
21 Ruota posteriore - Rear wheel - Roue AR - Hinterrad
22 Attrezzi - Tools - Outils - Ausrüstungsteile
23 Impianto elettrico - Electrical components - Parties installations électrique - Teile der Elektrischen Anlage
24 Accessori - Accessoires - Accessoires - Ausrüstung
25 Kit: Pattino catena, disinnesto frizione, coppia primaria - frizione (Fino alla matr. 4G 61405)
Kit: Chain slider, clutch release, primary drive - clutch (Until V.I.N. 4G 61405)
Kit: Patin, debrayage, trasmission primaire - embrayage (Jusq'au numero de série 4G 61405)
Kit: Fuhrung, AusKupplung, Erster Antrieb - Kupplung (Bis Serien Nummer 4G 61405)

N.B. In N° di matricola iniziale del motociclo RX 250/81 è 4G 61406.
Initial part number of the motorcycle RX 250/81 is 4G 61406.
Le premiere numero de matricule de la motocyclette RX 250/81 est 4G 61406
Die Nummer der Aufangsmatrikel vom Motorrad RX 250/81 ist 4G 61406.

Dati indicativi soggetti a modifiche senza impegno di preavviso
All data are subject to modification without prior notice
Données indicatif sujet au modifications sans obligation de préavis.
Änderungen Vorbehalten.

Emesso: GIUGNO 1981
Iussed: JUNE 1981
Imprimé: JUIN 1981
Herausgegeben: JUNI 1981

TESTA CILINDRO, CILINDRO, PISTONE MANOVELLISMO
CYLINDER HEAD, CYLINDER, PISTON, CRANKSHAFT
CULASSE, CYLINDRE, PISTON, VILEBREQUIN
ZYLINDERKOPFT, ZYLINDER, KOLBEN, KURBERWELLE

DRAWING-TAVOLA
TABLE-BILD

2
RX 250/81

Index - No. Pos. - N.	Code N. Nr. Code N. Cod. Code Nr.	DENOMINAZIONE	NAME	DESIGNATION	BESHREIBUNG	Q.ty - Q.tà Q.tè - M.ge	Validity Validità Validité Gultig
1	34263	Cilindro e pistone compl.	Cylinder and piston assy	Cylindre et piston compl.	Zylinder und Kolben, Kpl.	1	
	34376	Cilindro e pistone compl. (F)	Cylinder and piston assy (F)	Cylindre et piston compl. (F)	Zylinder und Kolben Kpl. (F)	1	
2		Comlpessivo pistone «MAHLE»	Piston assy «MAHLE»	Piston compl. «MAHLE»	Kolben Kpl. «MAHLE»	1	
	34030/1	∅ 71,94	∅ 71,94	∅ 71,94	∅ 71,94		
	34030/2	∅ 71,95	∅ 71,95	∅ 71,95	∅ 71,95		
	34030/3	∅ 71,96	∅ 71,96	∅ 71,96	∅ 71,96		
	34030/4	∅ 71,97	∅ 71,97	∅ 71,97	∅ 71,97		
5	23557/70	Guarnizione spess. 0,7 mm	Gasket thick 0,7 mm	Joint épaiss. 0,7 mm	Dichtung st. 0,7 mm	1	
7	N15008-G19	Dado	Nut	Ecrou	Mutter	4	
8	34256	Testa cilindro	Cylinder head	Culasse	ZylinderKopf	1	
17	31974	Guarnizione spess. 0,5 mm	Gasket thick 0,5 mm	Joint épaiss. 0,5 mm	Dictung st. 0,5 mm	1	

BASAMENTO
CRANKCASE
CARTER
GEHÄUSE

DRAWING-TAVOLA
TABLE-BILD

3
RX 250/81

Index - No. Pos. - N.	Code N. Nr. Code N. Cod. Code Nr.	DENOMINAZIONE	NAME	DESIGNATION	BESHREIBUNG	Q.ty - Q.tà Q.tè - M.ge	Validity Validità Validité Gultig
9	33687	Bussola	Bushing	Douille	Buchse	1	
16	34258	Prigioniero	Stud bolt	Goujon prisonnier	Stiftscrhraube	4	
45	29446	Distanziale	Spacer	Entretoise	Distanzrohr	2	
51	33988	Distanziale super. guidacatena	Upper chain slider spacer	Entretoise	Distanzrohr	1	

Part. n° 44, 45, 46, 47, 51 sono forniti a richiesta.
Part. n° 44, 45, 46, 47, 51 optional.
Part. n° 44, 45, 46, 47, 51 sur demande.
Part. n° 44, 45, 46, 47, 51 auf wunsch.

COPERCHI BASAMENTO
CRANKCASE COVERS
COUVERCLES CARTER
GEHÄUSEDECKEL

DRAWING-TAVOLA
TABLE-BILD

4
RX 250/81

Index - No. Pos. - N.	Code N. Nr. Code N. Cod. Code Nr.	DENOMINAZIONE	NAME	DESIGNATION	BESHREIBUNG	Q.ty - Q.tà Q.tè - M.ge	Validity Validità Validité Gultig
1	26507	Coperchio sinistro	Crankase cover left	Couvercle G	Dekel L.	1	
	33239	Coperchio sinistro (D)	Crankase cover left (D)	Couvercle G. (D)	Deckel L. (D)	1	
7	33881	Vite registro frizione	Screw	Vis	Schraube	1	
18	28500	Decalcomania per coperchio sinistro	Transfer, left cover	Décalcomanie	Abziehbild	1	
19	33882	Nottolino per vite reg. frizione	Clutch release pivot	Tourillon debrayage	AusKupplung Stift	1	
20	34019	Distanziale per coperchio sinistro (D, CH)	Left cover spacer (D, CH)	Entretoise (D, CH)	Distanzrhor (D, CH)	1	

AVVIAMENTO
STARTER
DEMARRAGE
ANLASSER

DRAWING-TAVOLA
TABLE-BILD

5
RX 250/81

Index - No. Pos. - N.	Code N Nr. Code N. Cod. Code Nr.	DENOMINAZIONE	NAME	DESIGNATION	BESHREIBUNG	Q.ty - Q.tà Q.tè - M.ge	Validity Validità Validité Gultig
17	34305	Ingranaggio avviamen.	Gear	Engranage	Zahnrad	1	
20	34303	Ingranaggio di rinvio	Idle gear	Engranage de renvoi	Zahnradvorgele	1	
21	22375	Gabbia a rullini	Needle bearing	Cage à aguilles	Nodelkäfig	1	
22	4553/100	Rosetta di rasamento	Washer thrust	Rondelle d'épaulement	Anlaufscheibie	2	
24	33777	Tappo in gomma per leva avv.	Plug, Starter crank	Bouchon	Stopfen	1	

TRASMISSIONE PRIMARIA, FRIZIONE
PRIMARY DRIVE, CLUTCH
TRANSMISSION PRIMAIRE, EMBRAYAGE
ERSTER ANTRIEB, KUPPLUNG

DRAWING-TAVOLA
TABLE-BILD

6
RX 250/81

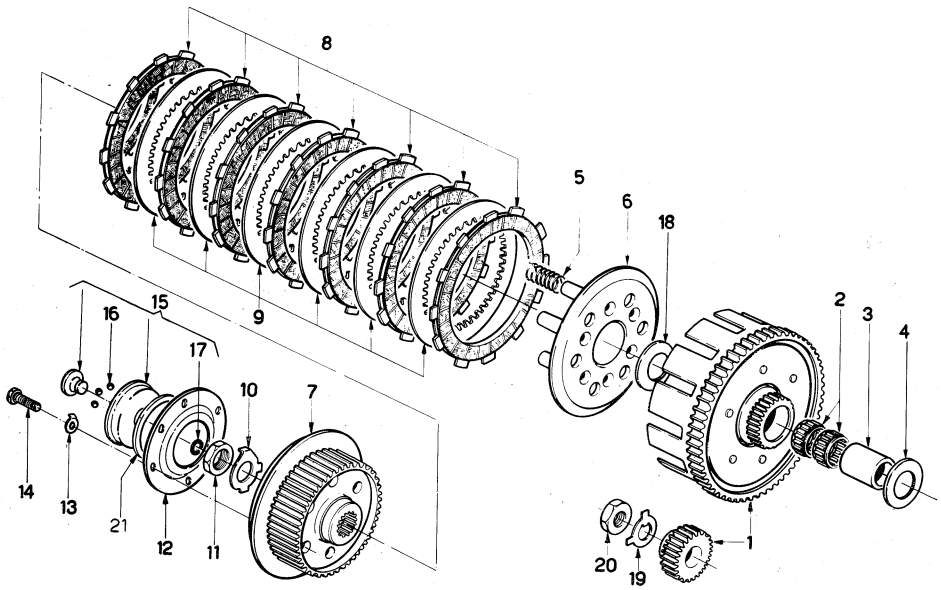

Index - No. Pos. - N.	Code N. Nr. Code N. Cod. Code Nr.	DENOMINAZIONE	NAME	DESIGNATION	BESHREIBUNG	Q.ty - Q.tà Q.te - M.ge	Validity Validità Validité Gultig
1	34304	Coppia ingr. trasm. primaria	Set of matched primary	Engranages pr.	Stirnraderpaar	1	
2	21744	Gabbia a rullini	Needle bearing	Roulement à aguilles	Nadelkafig	2	
3	31596	Distanziale	Spacer	Entretoise	Abstandsstuck	1	
4	29824	Rosetta di spallamento	Washer	Rondelle	Scheibe	1	
5	32558	Molla	Spring	Ressort	Druckfeder	6	
6	32000	Piastra spingidischi	Plate	Plaque	Platte	1	
7	31997	Mozzo frizione	Clutch Hub	Moyeu	Radnabe	1	
8	26220	Disco conduttore	Plate	Disque	Platte	7	
9	31993	Disco condotto	Plate	Disque	Platte	6	
10	29089	Rosetta di rasamento	Washer	Rondelle	Scheibe	1	
11	3170	Dado	Nut	Ecrou	Mutter	1	
12	34175	Piastra disinnesto	Plate	Plaque	Platte	1	
13	19640	Rosetta di sicurezza	Washer	Rondelle	Scheibe	6	
14	N1053-G19	Vite	Screw	Vis	Schraube	6	
15	34174	Gruppo disinnesto	Clutch release assy	Ensemble débrayage	Auskupplungsgruppe	1	
16	N21504	Sfera da 5/32''	Ball 5/32''	Bille 5/32''	Kugel 5/32''	9	
17	24399	Anello di ritegno	Lockring	Joint d'arret	Sicherunbgscheibe	1	
18	29829	Rosetta di rasamento	Washer	Rondelle	Scheibe	1	
19	1067	Rosetta di sicurezza	Washer	Rondelle	Scheibe	1	
20	31082	Dado	Nut	Ecrou	Mutter	1	
21	24404	Rosetta di rasamento	Washer	Rondelle	Scheibe	1	

CAMBIO DI VELOCITÀ
GEARBOX
BOÎTE DE VITESSE
WECHELGETRIEBE

DRAWING-TAVOLA
TABLE-BILD

7
RX 250/81

Index - No. Pos. - N.	Code N. Nr. Code N. Cod. Code Nr.	DENOMINAZIONE	NAME	DESIGNATION	BESHREIBUNG	Q.ty - Q.tà Q.te - M.ge	Validity Validità Validité Gultig
1	34090	Assieme albero primario	Main shaft assy	Ensemble arbre prim.	Abtriebswelle Kpl.	1	
3	34092	Ingranaggio 5° A.P.	Gear, main shaft 5th	Pignon 5éme A.P.	Stirnrad 5 A.W.	1	
7	34091	Ingranaggio 3° A.P.	Gear, main shaft 3rd	Pignon 3éme A.P.	Stirnrad 3 A.W.	1	
8	33438	Ingranaggio 4° A.P.	Gear, main shaft 4th	Pignon 4éme A.P.	Stirnrad 4 A.W.	1	
9	33437	Ingranaggio 2° A.P.	Gear, main shaft 2nd	Pignon 2éme A.P.	Stirnrad 2 A.W.	1	
10	34093	Assieme alb. secondario	Counter shaft assy	Ensemble arbre second.	Nedenwelle Kpl.	1	
13	34094	Ingranaggio 2° A.S.	Gear, counter shaft 2nd	Pignon 2éme A.S.	Stirnrad 2 N.W.	1	
16	34095	Ingranaggio 4° A.S.	Gear, counter shaft 4th	Pignon 4éme A.S.	Stirnrad 4 N.W.	1	
18	34096	Ingranaggio 5° A.S.	Gear, counter shaft 5th	Pignon 5éme A.S.	Stirnrad 5 N.W.	1	
20	34097	Ingranaggio 1° A.S.	Gear, counter shaft 1st	Pignon 1éme A.S.	Stirnrad 1 N.W.	1	
23	30774/250-270	Annullato	Canceled	Annulé	Lösch	1	
31	19534	Pignone Z 14 (di serie)	Pinion Z 14 (Standard)	Pignon Z 14 (De serie)	Ritzel Z 14 (Serie)	1	
	19533	Pignone Z 13	Pinion Z 13	Pignon Z 13	Ritzel Z 13	1	
	19507	Pignone Z 16 (D)	Pinion Z 16 (D)	Pignon Z 16 (D)	Ritzel Z 16 (D)	1	

N.B.: A richiesta è disponibile la coppia 3ª vel. con dentatura rinforzata n° 33902.
Optional: are available main and counter shaft third reinforced gears, part. n° 33902.
Sur demande est disponible une harnais d'engrenages (3ème vitesse) avec denture reinforcée n° 33902
Mit Verlangen ist verfügbar der Weschelgetriebepaar mit Gebiss starker werden N° 33902

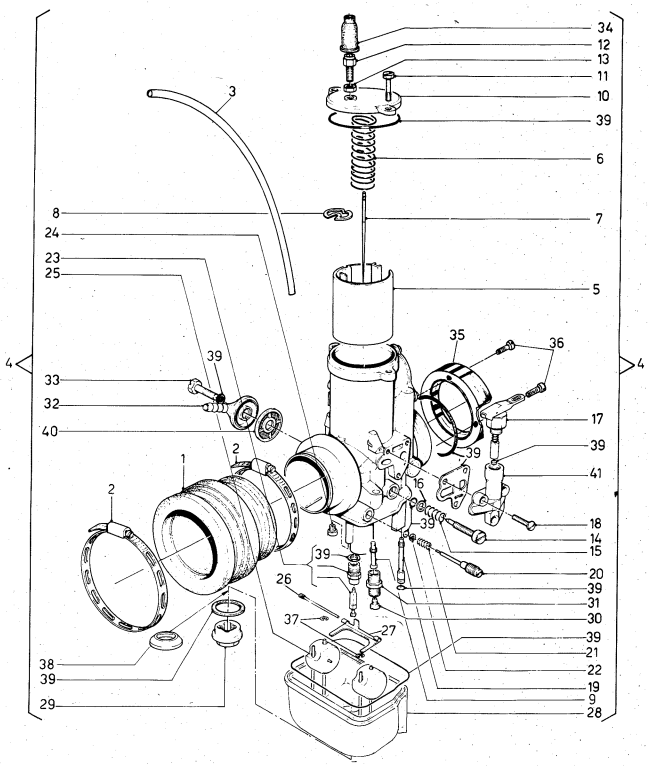

Index - No. Pos. - N.	Code N. Nr. Code N. Cod. Code Nr.	DENOMINAZIONE	NAME	DESIGNATION	BESHREIBUNG	Q.ty - Q.tà Q.té - M.ge	Validity Validità Validité Gultig
1	27465	Raccordo elastico	Union	Raccord	Auschluss	1	
2	27466	Fascetta	Clamp	Collier	Schelle	2	
3	29042	Tubetto sfiato	Pipe	Tuyau	Rohr	2	
4	34351	Carburatore Dell'Orto PHM 38PS	Carburetor	Carburateur	Vergaser	1	
5	28796	Valvola gas da 40	Throttle 40	Soupape 40	Ventil 40	1	
6	22466	Molla	Spring	Ressort	Feder	1	
7	27910/9	Spillo conico K9	Needle valve K9	Aiguille K9	Nadeleinsate K9	1	
8	23979	Fermaglio	Retainer	Arret	Aufhalter	1	
9	29452/260	Polverizzatore 260 AR	Nozzle 260 AR	Pulverisateur 260 AR	Nadeldüse 260 AR	1	
10	32975	Coperchio	Cover	Couvercle	Deckel	1	
11	23981	Vite	Screw	Vis	Schraube	2	
12	4103	Vite tendifilo	Screw	Vis	Schraube	1	
13	4104	Dado	Nut	Ecrou	Mutter	1	
14	12029	Vite regolaz. valvola gas	Screw	Vis	Schraube	1	
15	12030	Molla	Spring	Ressort	Feder	1	
16	23983	Rondella	Washer	Rondelle	Scheibe	1	
17	28797	Dispositivo avviamento	Starting device	Dispositif de démarrage	Startvorrichtung	1	
18	28798	Vite	Screw	Vis	Schraube	1	
19	12032/75	Getto avviamento da 75	Idling jet 75	Gicleur 75	Vergaserduse 75	1	
20	12033	Vite regolazione miscela	Screw	Vis	Schraube	1	
21	12034	Molla	Spring	Ressort	Feder	1	
22	23985	Rondella	Washer	Rondelle	Scheibe	1	
23	33109	Gruppo spillo chiusura benzina	Needle valve	Epingle	Nadeleinsate	1	
24	5761/50	Getto minimo da 50	Idling jet 50	Gicleur 50	Vergaserduse 50	1	
25	29665	Galleggiante	Float	Flotteur	Schwimmer	2	
26	32867	Perno	Pin	Pivot	Slift	1	
27	32868	Piastrina galleggianti	Plate	Plaque	Platte	1	
28	32857	Corpo vaschetta	Body	Corp	Korper	1	
29	32858	Tappo vaschetta	Plug	Bouchon	Verchluss	1	
30	12041/190	Getto max. da 190 (di serie)	Idling jet 190 (standard)	Gicleur 190 (en serie)	Vergaserduse 190 (in serie)	1	
	12041/180	Getto max. da 180	Idling jet 180	Gicleur 180	Vergaserduse 180	1	
	12041/185	Getto max. da 185	Idling jet 185	Gicleur 185	Vergaserduse 185	1	
	12041/195	Getto max. da 195	Idling jet 195	Gicleur jet 195	Vergaserduse 195	1	
31	23990	Portagetto del massimo	Support jet	Support	Halter	1	
32	12046	Pipetta tubo benzina	Union	Raccord	Anschluss	1	
33	12048	Vite	Screw	Vis	Schraube	1	
34	12451	Cappuccio	Cap	Capuchon	Kappe	1	
35	32976	Cornetto d'aspirazione	Manifold	Collecteur	Anschluss	1	
36	32860	Vite	Screw	Vis	Schraube	2	
37	32865	Fermaglio	Retainer	Arret	Aufhalter	2	
38	32866	Scodellino	Cup	Cuvette	Teller	1	
39	32072	Gruppo guarnizioni	Gasket assy	Joint compl.	Dichtung Kpl.	1	
40	12045	Filtro benzina	Filter	Filtre	Filter	1	
41	28799	Corpo disp. avv.	Housing	Corps	Schwimmergehäuse	1	

PARTE ELETTRICA
IGNITION SYSTEM
PARTIES ELECTRIQUE
ELEKTRISCHEN TEILE

DRAWING-TAVOLA
TABLE-BILD

9
RX 250/81

Index - No. Pos. - N.	Code N. Nr. Code N. Cod. Code Nr.	DENOMINAZIONE	NAME	DESIGNATION	BESHREIBUNG	Q.ty - Q.tà Q.tè - M.ge	Validity Validità Validité Gultig
1	30893	Volano elettronico	Fly wheel magneto	Volant	Schwungmagnetzunder	1	
15	23158	Pipetta candela	Cap	Capouchon	Kappe	1	
	26548	Pipetta candela (D, CH, F)	Cap (D, CH, F)	Capouchon (D, CH, F)	Kappe (D, CH, F)	1	
16	31700	Candela acc.	Spark	Bougie	Zundungkerze		
		M. MARELLI CWP 10L	M. MARELLI CWP 10L	M. MARELLI CWP 10L	M.MARELLI CWP 10L	1	
	32217	Candela acc.	Spark	Bougie	Zundungkerze		
		CHAMPION N84 - G	CHAMPION N84 - G	CHAMPION N84 - G	CHAMPION N84 - G	1	

ASPIRAZIONE E FILTRO ARIA
AIR BOX AND FILTER
ASPIRATION ET FILTRE
ANSAUGEN UND FILTER

DRAWING-TAVOLA
TABLE-BILD

11
RX 250/81

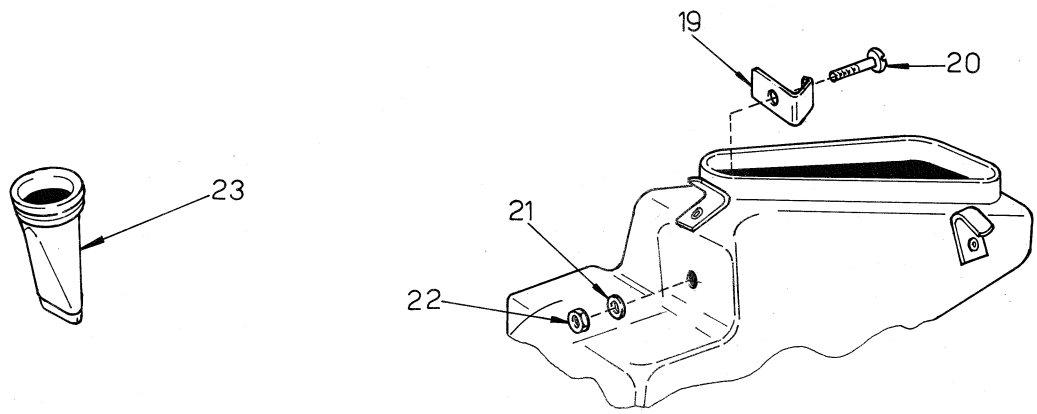

Index - No. Pos. - N.	Code N. Nr. Code N. Cod. Code Nr.	DENOMINAZIONE	NAME	DESIGNATION	BESHREIBUNG	Q.ty - Q.tà Q.tè - M.ge	Validity Validità Validité Gultig
3	N20086-G19	Annullato	Canceled	Annulé	Lösch	1	
4	N15547-G19	Annullato	Canceled	Annulé	Lösch	1	
19	31477	Gancio	Hook	Crochet	Haken	1	
20	N3481-G19	Vite	Screw	Vis	Schraube	1	
21	N15502-G19	Rosetta piana	Washer	Rondelle	Scheibe	1	
22	N15191-G19	Dado	Nut	Ecrou	Mutter	1	
23	32531	Valvola scarico acqua	Throttle	Soupape	Ventil	1	

TELAIO
FRAME ASSEMBLY
CHÂSSIS
RAHMEN

DRAWING-TAVOLA
TABLE-BILD

12
RX 250/81

Index - No. Pos. - N.	Code N. Nr. Code N. Cod. Code Nr.	DENOMINAZIONE	NAME	DESIGNATION	BESHREIBUNG	Q.ty - Q.tà Q.tè - M.ge	Validity Validità Validité Gultig
17	30342	Annullato	Canceled	Annulé	Lösch	2	
22	22271	Rosetta esterna	Washer	Rondelle	Scheibe	3	
28	34124	Cavalletto centrale	Center stand	Baquille compl.	Kippsrander	1	
	34137	Cavalletto centrale (D, CH)	Center stand (D, CH)	Bequille compl. (D, CH)	Kippstander (D, CH)	1	
30	N1208-G19	Vite	Screw	Vis	Schraube	2	
	N1208-G19	Vite destra (D, CH)	Right screw (D, CH)	Vis, D, (D, CH)	Schraube, R D, CH)	1	
31	31532	Molla	Spring	Ressort	Feder	2	
	29905	Molla (D, CH)	Spring (D, CH)	Ressort (D, CH)	Feder (D, CH)	2	
32	32891	Tampone	Pad	Tampon	Stopfen	1	
33	31808	Archetto posteriore	Support	Support	Halter	1	
	33326	Archetto posteriore (D, CH)	Supposrt (D, CH)	Support (D, CH)	Halter (D, CH)	1	
38	3760	Rosetta piana	Washer	Rondelle	Scheibe	2	
39	26498	Serratura antifurto	Anti-theft lock	Serrure antivol	Sicherheitsschloss	1	
40	33128	Piastrina cavalletto (D, CH)	Center stand plate (D, CH)	Plaquette (D, CH)	Plättchen (D, CH)	1	
41	33130	Bilancere cavalletto(D, CH)	Center stand compensator (D, CH)	Balancier (D,CH)	Kipphebel (D, CH)	1	
42	33131	Vite sinistra fiss. cavalletto (D, CH)	Center stand, left screw (D, CH)	Vis G. bequille (D, CH)	Schraube, L Kippstander (D, CH)	1	

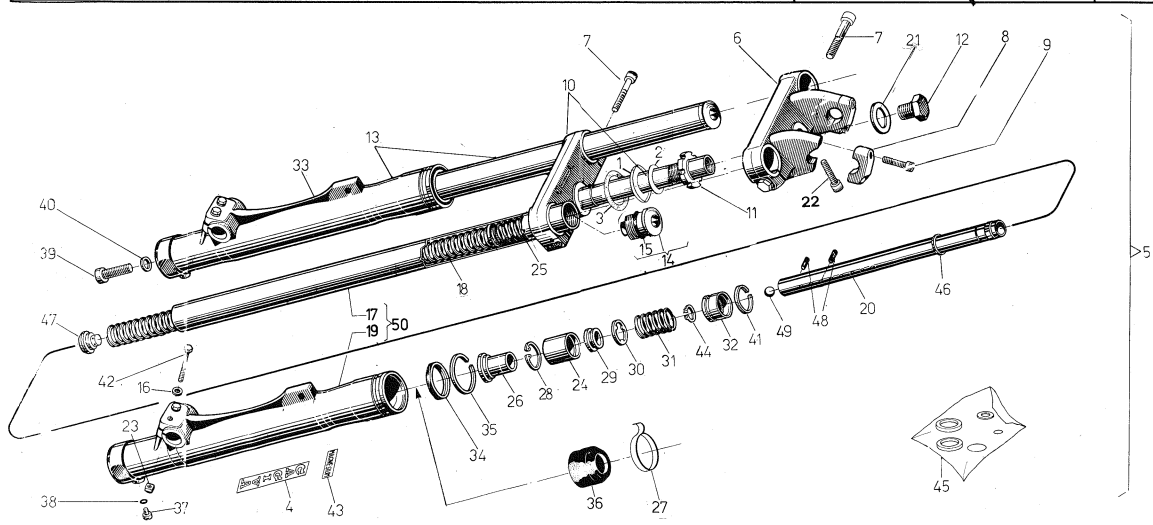

Index - No. Pos. - N.	Code N. Nr. Code N. Cod. Code Nr.	DENOMINAZIONE	NAME	DESIGNATION	BESHREIBUNG	Q.ty - Q.tà Q.te - M.ge	Validity Validità Validité Gultig
1	29116	Fondello	End plate	Couvercle	Endscheibe	2	
2	4646	Rondella	Washer	Rondelle	Scheibe	1	
3	29117	Anello di tenuta	Seal ring	Bague d'étanchéité	Dichtungsring	2	
4	32157	Autoadesivo marchio	Decalcomanie	Decalcomanie	Streifen	2	
5	33064	Sospensione completa	Front fork assy	Sospension Av. compl.	Teleskopgabel Kpl.	1	
6	34134	Testa di sterzo	Head	Pont de fourche	Halter	1	
7	N2560-G19	Vite	Screw	Vis	Schraube	4	
8	31089	Morsetto blocc. manubrio	Clamp	Etau	Schelle	2	
9	N2558-G19	Vite	Screw	Vis	Schraube	5	
10	33985	Base di sterzo con perno	Support	Support	Gabelstiel	1	
11	21954	Ghiera di registro	Adjuster	Embout	Mutter	1	
12	31127	Dado perno sterzo	Nut	Ecrou	Mutter	1	
13	34109	Assieme gamba destra	R.H. fork assy	Fourche D. compl.	Telegabel Kpl. R.	1	
14	33768	Tappo superiore compl.	Plug assy	Bouchon compl.	Verschluss Kpl.	2	
*	33334	Tappo compl. di valvola aria	Plug assy with air valve	Bouchon compl. avec soupape à air	Verschluss Kpl. Luftventil	2	
15	32506	Guarnizione	Gasket	Joint	Dichtung	2	
16	N15504-G19	Rondella	Washer	Rondelle	Scheibe	4	
17	32504	Asta di forza	Fork tube	Barre de force	Druckstab	2	
18	32507	Molla portante	Spring	Ressort	Feder	2	
19	32539	Scorrevole sinistro	Left sider	Montant G.	Bein L.	1	
20	32516	Variatore	Damper tube	Tuyau amortisseur	Dampferrohr	2	
21	31128	Rondella	Washer	Rondelle	Scheibe	2	
22	N2557-G19	Vite	Screw	Vis	Schraube	1	
23	31107	Dado	Nut	Ecrou	Mutter	4	
24	32518	Busta	Housing	Gaine	Gehäuse	2	
25	32508	Contromolla	Counter spring	Contre-ressort	Gegen-Feder	2	
26	33772	Tampone fine corsa	Tampon	Tampon	Stopfen	2	
27	33770	Guida trasmissione	Cable guide	Guide cable	Kabelführung	2	
28	32527	Seeger	Circlip	Bague d'arret	Federring	2	
29	32519	Valvola	Valve	Soupape	Ventil	2	
30	32520	Anello a tre punte	Ring	Bague	Ring	2	
31	32521	Contromolla	Counter spring	Contre-ressort	Gegen-Feder	2	
32	32522	Pistone	Piston	Piston	Kolben	2	
33	32512	Scorrevole destro	R. slider assy	Montant compl. D.	Bein Kpl. R.	2	
34	32513	Anello di tenuta	Seal ring	Bague d'étanchéité	Dichtungsring	2	
35	32514	Anello elastico	Circlip	Bague d'arret	Federring	2	
36	33769	Manicotto di protezione	Connector	Manchon	Muffe	2	
37	N2926-G19	Vite scarico olio	Screw	Vis	Schraube	2	
38	31106	Guarnizione	Gasket	Joint	Dichtung	2	
39	N2613-G19	Vite blocc. variatore	Screw	Vis	Schraube	2	
40	31113	Guarnizione	Gasket	Joint	Dichtung	2	
41	32523	Segmento	Ring	Anneau	Ring	2	
42	N1089-G19	Vite per morsetto fermo ruota	Screw	Vis	Schraube	4	
43	33110	Decalcomania ''Magnesium''	Decalcomanie	Decalcomanie	Streifen	2	
44	32528	Anello seeger	Ring seeger	Bague seeger	Dichtring	2	
45	33305	Gruppo guarnizioni (Compl. di 15 - 34 - 38 - 40)	Seal set assy	Serie Joints	Diehtungsgruppe	1	
46	34039	Rondella interna	Washer	Rondelle	Scheibe	2	
47	32525	Puntale	Puch rod	Butée	Druckstück	2	
48	32530	Spina	Pin	Pin	Stift	4	
49	32526	Valvola a sfera	Valve	Soupape	Ventil	2	
50	34110	Assieme gamba sinistra	Left fork assy	Fourche compl. G.	Telegabel Kpl. L.	1	

* A richiesta. Montando tale tappo è necessario introdurre nella forcella aria alla pressione di 0,6 Kg/cm².
* Optional. When installing this plug it necessary to inject air at the pressure of 0,6 Kg/cm².
* Sur demande. En montant ce bouchon il est nécessaire d'introduire dans la fourche de l'air à la pression de 0,6 Kg/cm².
* Auf wunsch. Wenn man diesen Pfropfen installiert, ist es notwending, Luft mit einem Druck von 0,6 Kg/cm² in die Gabel einzublasen.

FORCELLONE E SOSP. POSTERIORE
SWING ARM AND REAR SUSPENSION
FOURCHE ET SUSPENSION AR
GABEL HINT AUFHÄNGUNG

DRAWING-TAVOLA
TABLE-BILD

14
RX 250/81

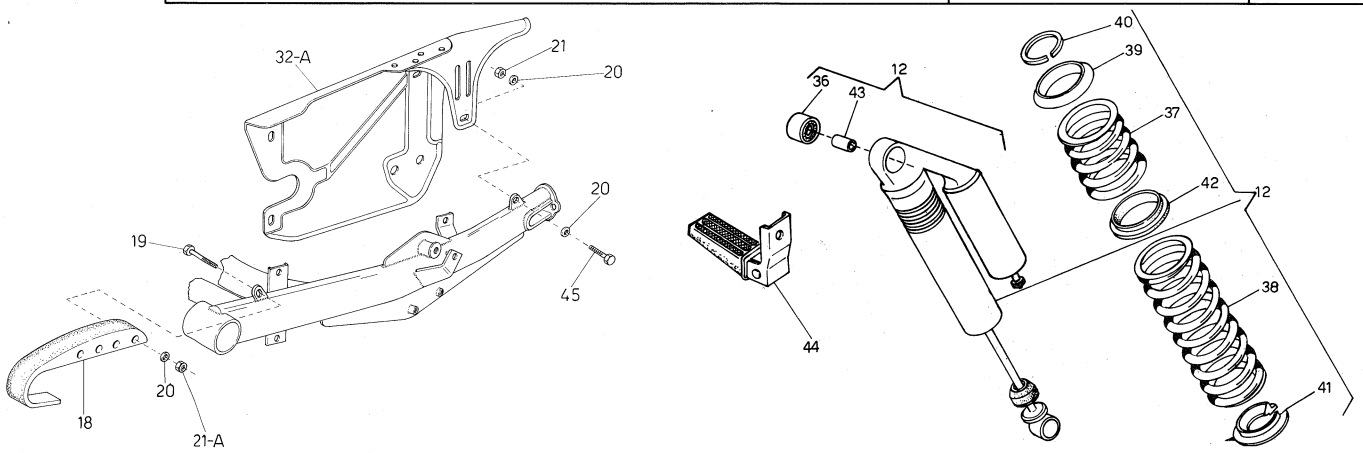

Index - No. Pos. - N.	Code N. Nr. Code N. Cod. Code Nr.	DENOMINAZIONE	NAME	DESIGNATION	BESHREIBUNG	Q.ty - Q.tà Q.tè - M.ge	Validity Validità Validité Gultig
12	34115	Ammorizzatore «CORTE COSSO»	Absorber «CORTE COSSO»	Ammortiseur «CORTE COSSO»	Stossdamper «CORTE COSSO»	2	
18	33184	Pattino anteriore	Chain slider	Patin	Fuhrung	1	
19	N1083-G19	Vite	Screw	Vis	Schraube	1	
21	14863	Dado	Nut	Ecrou	Mutter	7	
21A	N15193-G19	Dado fiss. pattino	Chain slider nut	Ecrou patin	Mutter Fugung	1	
32	31559	Copricatena	Chain guard	Carter de chaine	Kettenkasten	1	
32A	33062	Copricatena (D)	Chain guard (D)	Carter de chaine (D)	Kettenkasten (D)	1	
36	30462	Silent block	Damper	Element antivibrant	Vibrierschatzelement	4	
37	32198	Molla superiore	Spring	Ressort	Feder	2	
38	32199	Molla inferiore	Spring	Ressort	Feder	2	
39	30465	Ghiera superiore	Ringnut	Embout	Nutmutter	2	
40	30466	Anello elastico	Circlip	Bague d'arret	Federring	2	
41	30467	Ghiera inferiore	Ringnut	Embout	Nutmutter	2	
42	30468	Anello in nylon	Ring	Joint	Ring	2	
43	30762	Distanziale	Spacer	Entretoise	Abstandsstuch	4	
44	21991	Appoggiapiede passeggero (D, CH, F)	Footrest passenger (D, CH, F)	Repose-pied (D, CH, F)	Fusstütze (D, CH, F)	2	
45	N1078-G19	Vite (D)	Screw (D)	Vis (D)	Schraube (D)	1	

MANUBRIO E COMANDI
HANDLEBAR AND CONTROLS
GUIDON ET COMMANDES
LENKER UND STEUEKORGANE

DRAWING-TAVOLA
TABLE-BILD

15
RX 250/81

Index - No. Pos. - N.	Code N. Nr. Code N. Cod. Code Nr.	DENOMINAZIONE	NAME	DESIGNATION	BESHREIBUNG	Q.ty - Q.tà Q.tè - M.ge	Validity Validità Validité Gultig
1	33575	Manubrio	Handlebar	Guidon	Lenker	1	
	34138	Manubrio(D)	Handlebar (D)	Guidon (D)	Lenker (D)	1	
5	32961	Ass. comando freno ant.	Front brake control lever assy	Comande frein av. compl.	Bremschebel Kpl.	1	
6	32962	Supp. leva com. freno	Support	Support	Lagerung	1	
11	30876	Coprileva frizione	Clutch lever guard	Protection levier d'embrayage	Schutz, Kupplung	1	
	32963	Coprileva freno ant.	Front brake lever guard	Protection levier frein AV.	Schutz, Bremshebel	1	
14	30344	Manopola sin.	L. H Handle grip	Poignée G.	Lenker Festgriff L.	1	
	33104	Manopola sin. (D)	L. H Handle grip (D)	Poignée G. (D)	Lenker Festgriff L.	1	
15	30343	Manopola destra	R. H Handle grip	Piognée D.	Lenker Festgriff R.	1	
	33103	Manopola destra (D)	R. H Handle grip (D)	Poignée D. (D)	Lenker Festgriff R.	1	
26	33952	Ass. trasm. freno ant.	Front brake cable	Cable frein av. compl.	Bremschebel zug	1	
31	33123	Specchio retrovisore (D, CH, F)	Driving mirror (D, CH, F)	Rétroviseur (D, CH, F)	Ruckblickspiegel (D, CH, F)	1	

COMANDO FRENO POSTERIORE
REAR BRAKE CONTROL
COMMANDE FREIN AR
HINTERBREMSESTEUERUNG

DRAWING-TAVOLA
TABLE-BILD

16
RX 250/81

Index - No. Pos. - N.	Code N. Nr. Code N. Cod. Code Nr.	DENOMINAZIONE	NAME	DESIGNATION	BESHREIBUNG	Q.ty - Q.tà Q.tè - M.ge	Validity Validità Validité Gultig
2	N1079-G19	Vite di fermo	Screw	Vis	Schraube	1	
3	N15033-G19	Dado per vite fermo	Nut	Ecrou	Mutter	1	
19	31503	Bussola rotazione leva	Lever bushing	Douille de levier	Hebel Buchse	1	
20	31504	Bussola rotazione tirante	Tie-rod bushing	Douille de tirant	Stange Buchse	1	

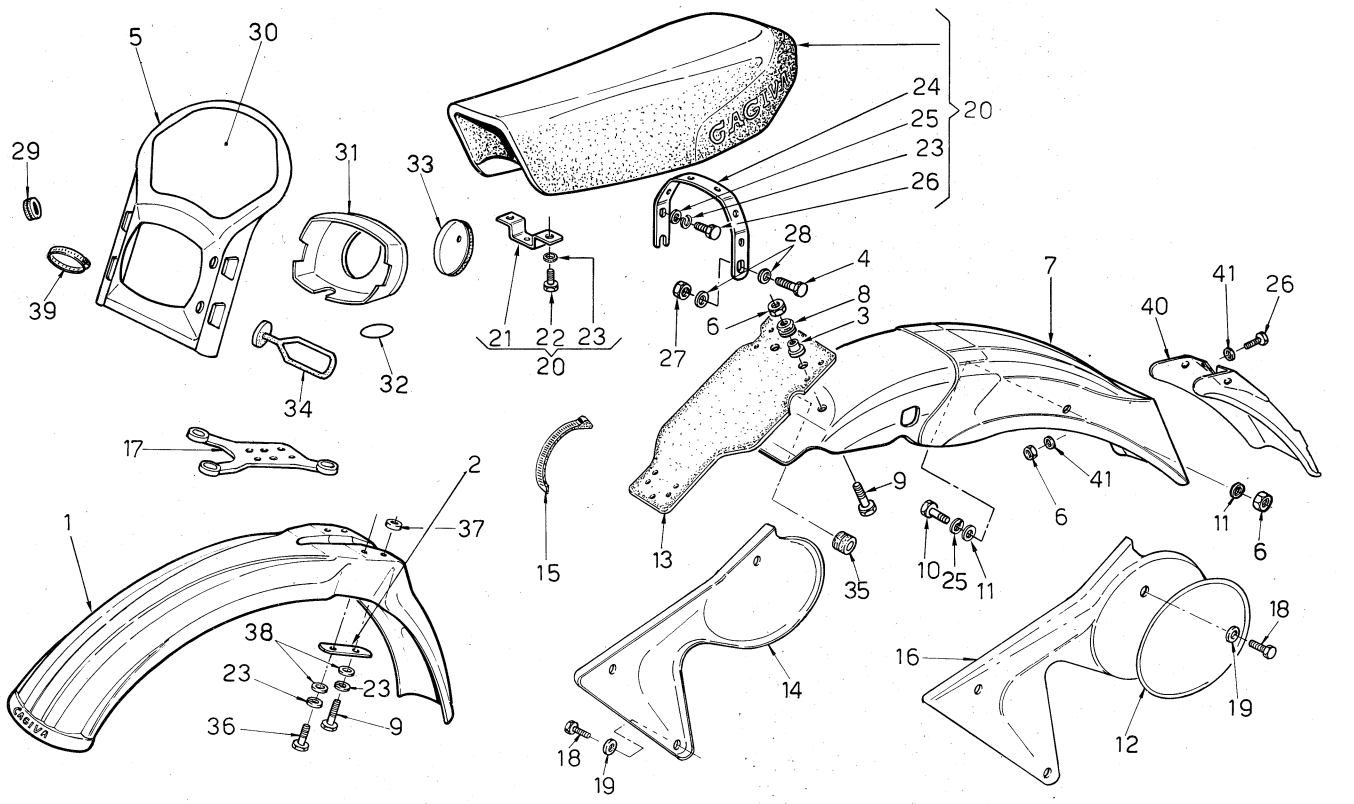

Index - No. Pos. - N.	Code N. Nr. Code N. Cod. Code Nr.	DENOMINAZIONE	NAME	DESIGNATION	BESHREIBUNG	Q.ty - Q.tà Q.te - M.ge	Validity Validità Validité Gultig
1	32288	Parafango anteriore	Front fender	Garde-boue AV	Vorderrad Kolflugel	1	
2	32152	Piastrina	Plate	Plaque	Platte	2	
3	31497	Distanziale	Spacer	Entretoise	Abstandsstuck	6	
4	N1142-G19	Vite	Screw	Vis	Schraube	1	
5	32994	Portafaro	Lamp holder	Doville	Lampenf	1	
6	14868	Dado autobloccante	Nut	Ecrou	Palmutter	6	
7	31478	Parafango posteriore	Rear fender	Garde-boue Ar	Hinterrad Koltftugel	1	
8	31498	Gommino	Rubber	Tampon	Gommistük	2	
9	N1083-G19	Vite	Screw	Vis	Schraube	6	
10	N1080-G19	Vite	Screw	Vis	Schraube	2	
11	29797	Rosetta in gomma	Washer	Rondelle	Scheibe	4	
12	31983	Ovale autoadesivo	Trim	Decalcomanie	Streifen	2	
13	31057	Patella di protezione	Guard	Protection	Platte	1	
14	31582	Pannello destro	R.H. Panel	Panneau D.	Streifen	1	
15	21811	Fascetta	Clamp	Collier	Klemmband	2	
16	31583	Pannello sinistro	L.H. panel	Panneau G.	Platte L.	1	
17	31624	Guida trasmissioni	Guide	Guide	Führung	1	
18	30229	Vite	Screw	Vis	Schraube	4	
19	30232	Rosetta in gomma	Washer	Rondelle	Scheibe	4	
20	33024	Assieme sella	Saddle assy	Siège compl.	Einzelsitz Kpl.	1	
	34232	Assieme sella (D, CH)	Saddle assy (D, CH)	Siége compl. (D, CH)	Einzelsitz Kpl. (D, CH)	1	
21	29806	Cavallotto anteriore	Bracket	Support	Support Trager	1	
22	N1078-G19	Vite	Screw	Vis	Schraube	2	
23	N15536-G19	Rosetta elastica	Spring washer	Rondelle elastique	Federsheibe	8	
24	31495	Cavallotto posteriore	Bracket	Support	Trager	1	
25	22271	Rondella piana	Washer	Rondelle	Scheibe	6	
26	N1079-G19	Vite	Screw	Vis	Schraube	6	
27	14668	Dado frenato	Nut	Ecrou	Mutter	2	
28	3760	Rosetta piana	Washer	Rondelle	Scheibe	4	
29	9129	Passacavo	Grommet	Guide câble	Kabelfürung	1	
30	31980	Autoadesivo	Trim	Decalcom.	Streifengruppe	1	
31	33558	Corpo portafaro	Bulb holder	Porte lampe	Lampenhalter	1	
	32994	Corpo portafaro (D)	Bulb holder (D)	Porte lampe (D)	Lampenhalter (D)	1	
32	33565	Anello	Ring	Bague	Dichtring	2	
33	31976	Cappuccio	Cap	Capuchon	Kappe	1	
34	31981	Attacco elastico	Rubber clip	Agrafe élastique	Sscelle	4	
5	18048	Passacavo	Grommet	Guide câble	Kabelfürung	1	
36	N1081-G19	Vite	Screw	Vis	Schraube	2	
37	3586	Distanziale	Spacer	Entretoise	Abstandsstück	2	
38	N15504-G19	Rosetta piana	Washer	Rondelle	Scheibe	4	
39	31542	Fascetta (D)	Clamp (D)	Collier (D)	Klemmband (D)	2	
40	33061	Terminale parafango (D, CH)	Fender end (D, CH)	Fin garde-boue (D, CH)	Kiffkügel	1	
41	N15549-G19	Rosetta piana (D, CH)	Washer (D, CH)	Rondelle (D, CH)	Scheibe (D,CH)	8	

SERBATOIO CARBURANTE
GAS TANK
RESERVOIR CARBURANT
KRANTFTOFFBEHÄLTER

DRAWING-TAVOLA
TABLE-BILD

18
RX 250/81

Index - No. Pos. - N.	Code N. Nr. Code N. Cod. Code Nr.	DENOMINAZIONE	NAME	DESIGNATION	BESHREIBUNG	Q.ty - Q.tà Q.te - M.ge	Validity Validità Validité Gultig
1	33950	Serbatoio con decalcomanie	Tank with decalcomanie	Reservoir avec decalcomanie	Kraftstoffbehalter Kpl.	1	
6	32899	Tappo di carico	Filler cap.	Bouchon	Tankverschluss	1	
7	31060	Annullato	Cancelled	Annulé	Lösch	1	
22	33494*	Decalcomania con raccomandazioni	Warning trim	Décalcomanie avec recc.	Abziehbild	1	
23	33495*	Decalcomania garanzia	Warranty trim	Décalcomanie	Abziehbild	1	
24	33536	Attacco al manubrio per sfiato serbatoio	Connection, filter cap leak	Attaque au guidon pour debouché reservoir	Anschluss für Tankluft	1	
25	34796	Filtro rub. benzina	Gas valve filter	Filtre	Filter	1	
26	34754	Spessore laterale per serbatoio	Tank side rubber	Epaisseur lat. pour reservoir	Tankdicke seitlich	2	

*: Solo per mercato USA *: Only for USA *: Seulement pour Usa *: Nur für Usa

SCARICO
EXHAUST SYSTEM
TUYAU D'ECHAPPEMENT
AUSPUFFROHR

DRAWING-TAVOLA
TABLE-BILD

19
RX 250/81

Index - No. Pos. - N.	Code N. Nr. Code N. Cod. Code Nr.	DENOMINAZIONE	NAME	DESIGNATION	BESHREIBUNG	Q.ty - Q.tà Q.te - M.ge	Validity Validità Validité Gultig
1	34048	Tubo di scarico	Exhaust pipe	Tuyau d'echappement	Auspuffrohr	1	
	33003	Tubo di scarico (D)	Exhaust pipe (D)	Tuyau d'echappement (D)	Auspuffrohr (D)	1	
2	34049	Silenziatore di scarico	Silencer	Silencieur	Schalldampfer	1	
4	34105	Fascetta	Clamp	Collier	Schelle	1	
11	14668	Dado	Nut	Ecrou	Mutter	3	
	N15195-G19	Dado fiss. inf. antivibr. post.	Rear damper power nut	Ecrou	Mutter	1	

RUOTA ANTERIORE
FRONT WHEEL
ROUE AV
VORTERRAD

DRAWING-TAVOLA
TABLE-BILD

20
RX 250/8

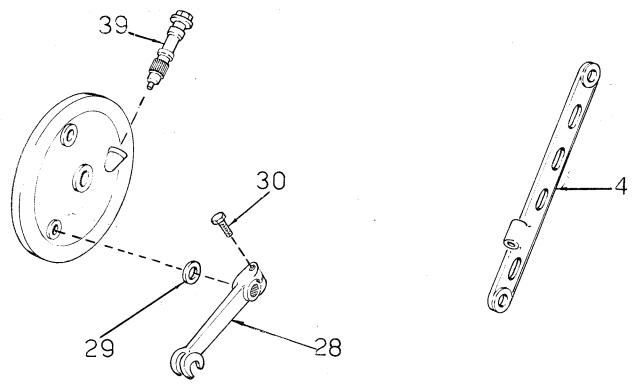

Index - No. Pos. - N.	Code N. Nr. Code N. Cod. Code Nr.	DENOMINAZIONE	NAME	DESIGNATION	BESHREIBUNG	Q.ty - Q.tà Q.te - M.ge	Validity Validità Validité Gultig
1	27463	Pneumatico 3,00×21''	Tire 3,00×21''	Pneu 3,00×21''	Reifen 3,00×21''		
		PIRELLI MT 16	PIRELLI MT 16	PIRELLI MT 16	PIRELLI MT 16	1	
4	32260	Tirante anc. fr. ant.	Tie rod	Tirant	Zugstange	1	
8	32758	Staffa blocc. pneumatico	Tire blend clamp	Plaque d'arret pneu	Sicherungsplate	1	
9	33517	Ruota compl. senza pneumatico	Wheel assy, without ture	Roue compl. sans pneu	Vorderrad Kpl. ohne reifen	1	
10	33512	Cerchio ant. WM 1/1,6×21''	Front rim WM 1/1,6×21''	Jante AV. WM 1/1,6×21''	Felge WM 1/1,6×21''	1	
11	34352	Raggio interno lato coperchio	Spoke	Rayon	Speiche	9	
12	34353	Raggio esterno lato coperchio	Spoke	Rayon	Speiche	9	
13	34386	Raggio lungo	Spoke	Rayon	Speiche	18	
14	N29005	Nipplo	Nipple	Nipple	Nippel	36	
23	34125	Coperchio portaceppi compl.	Slide plate assy	Couvercle compl.	Deckel Kpl.	1	
28	32347	Leva compl. ceppi	Lever	Levier	Kebel	1	
31	N1214-G19	Vite	Screw	Vis	Schraube	1	
33	34931	Dado	Nut	Ecrou	Mutter	1	
37	34927	Boccola fiss. perno	Bush	Douille	Büsche	1	
39	34040	Rinvio contachilometri	Drive unit	Renvoi	Trasmission	1	

RUOTA POSTERIORE REAR WHEEL ROUE AR HINTERRAD	DRAWING-TAVOLA TABLE-BILD	21 RX 250/81

Index - No. Pos. - N.	Code N. Nr. Code N. Cod. Code Nr.	DENOMINAZIONE	NAME	DESIGNATION	BESHREIBUNG	Q.ty - Q.tà Q.te - M.ge	Validity Validità Validité Gultig
1	27464	Pneumatico 4,50×18'' PIRELLI MT16	Tire 4,50×18'' PIRELLI MT16	Pneu 4,50×18'' PIRELLI MT16	Reifen 4,50×18'' PIRELLI MT16	1	
2	33607	Camera d'aria	Inner tube	Chambre d'air	Gummischauch	1	
4	32759	Staffa blocc. pneumatico	Tire blead clamp assy	Plaque d'arret compl.	Sicherungsplatte Kpl.	1	
11	N1146-G19	Vite	Screw	Vis	Schraube	1	
12	N15506-G19	Annullato	Canceled	Annulé	Lösch	1	
13	14668	Dado	Nut	Ecrou	Mutter	1	
14	34626	Ruota posteriore compl. senza pneum. e corona	Rear wheel assy without sprocket and tire	Roue ar. sans pneu et couronne	Hinterrad Kpl. ohne reifen und kranz	1	
15	33511	Cerchio WM3/2,15×18''	Rim WM3/2,15×18''	Jant WM3/2,15×18''	Hint WM3/2,15×18	1	
16	32383	Raggio interno lato corona	Spoke	Rayon	Speiche	9	
17	32384	Raggio esterno lato corona	Spoke	Rayon	Speiche	9	
18	33515	Raggio interno lato freno	Spoke	Rayon	Speiche	9	
19	33516	Raggio esterno lato freno	Spoke	Rayon	Speiche	9	

ATTREZZI TOOLS OUTILS AUSRÜSTUNGSTEILE	DRAWING-TAVOLA TABLE-BILD	22 RX 250/81

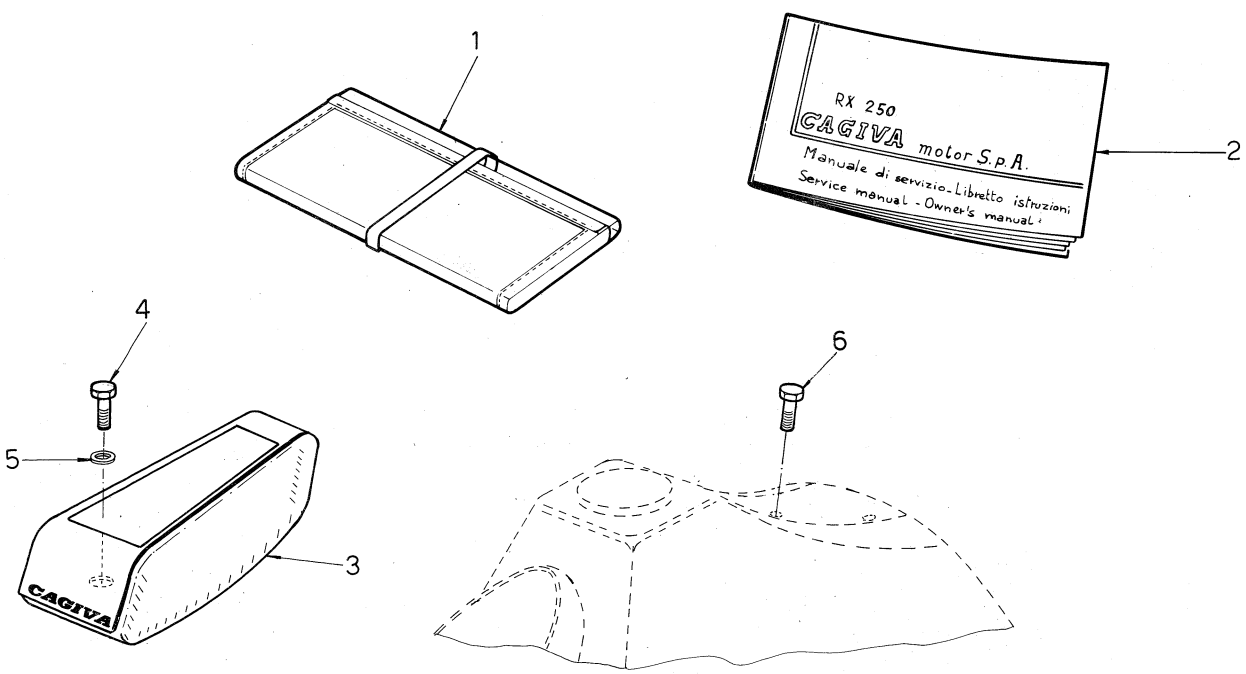

Index - No. Pos. - N.	Code N. Nr. Code N. Cod. Code Nr.	DENOMINAZIONE	NAME	DESIGNATION	BESHREIBUNG	Q.ty - Q.tà Q.te - M.ge	Validity Validità Validité Gultig
1	31875	Borsa attrezzi completa	Tool case assy	Trousse à outils compl.	Werkzenggtasche	1	
2	34628	Manuale uso e manutenzione	Handbook	Emploi d'antretien	Handbuck	1	
3	32901	Contenitore borsa attrezzi	Bagholder	Conteniteur du sac	Werzenggtasche	1	
4	N1048	Vite	Screw	Vis	Schraube	4	
5	N15548-G19	Rosetta	Washer	Rondelle	Scheibe	4	
*6	33245	Vite chiusura bussola sul serb.	Screw	Vis	Schraube	4	

* A richiesta
* Optional
* Sur demande
Auf Wunsch

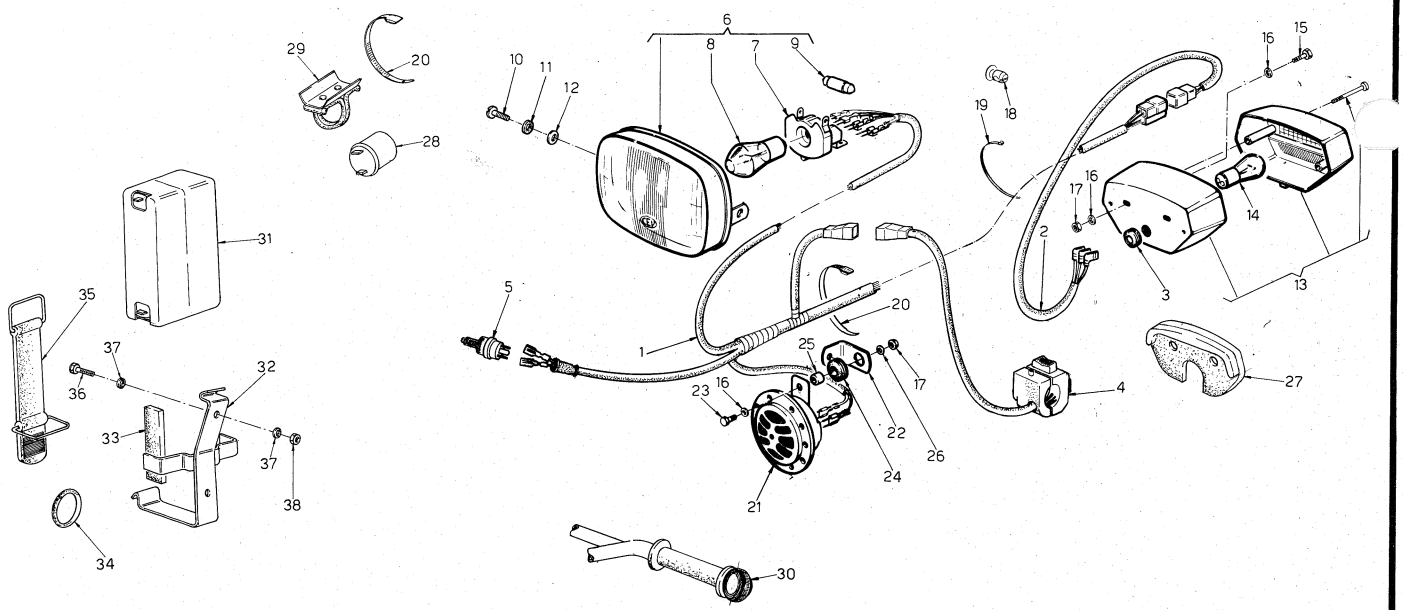

Index - No. Pos. - N.	Code N. Nr. Code N. Cod. Code Nr.	DENOMINAZIONE	NAME	DESIGNATION	BESHREIBUNG	Q.ty - Q.tà Q.té - M.ge	Validity Validità Validité Gultig
1	32938	Gruppo principale cavi	Cable assy	Câble compl.	Kabel Kpl.	1	
	34434	Gruppo principale cavi (D, CH)	Cable assy (D, CH)	Câble compl. (D, CH)	Kabel Kpl. (D, CH)	1	
2	31649	Cavi tra fanalino post. e gruppo princ. cavi	Cables	Câbles	Kabel	1	
3	16132	Passacavo	Grommet	Guide-câble	Kabelführung	1	
4	32939	Commutatore sul manubrio	Commutator	Commutateur	Kommutator	1	
	33101	Commutatore sul manubrio (D)	Commutator (D)	Commutateur (D)	Kommutator (D)	1	
5	14340*	Interr. stop freno ant.	Front stop switch	Interruptor stop av.	Hinterraschater	1	
	32940*	Interruttore stop freno ant.	Front stop switch	Interruptor stop av.	Hinterraschater	1	
6	33562	Proiettore completo	Head lamp assy	Projecteur compl.	Scheinwerfer Kpl.	1	
	33318	Proiettore completo (F)	Head lamp assy (F)	Projecteur compl. (F)	Scheinwerfer Kpl. (F)	1	
7	31658	Portalampada	Bulb holder	Porte-lampe	Lampenhalter	1	
8	14836	Lampada biluce 6V-35/35W	Bulb 6V-35/35W	Lampe 6V-35/36W	Lampe 6V-35/35W	1	
	33298	Lampada biluce 6V-35/35W gialla (F)	Bulb 6V-35/35W yellow (F)	Lampe 6V-35/35W jaune (F)	Lampe 6V-35/35W gelb (F)	1	
9	6208	Lampada a siluro 6V/5W	Bulb 6V/5W	Lampe 6V//5W	Lampe 6V/5W	1	
10	33564	Vite	Screw	Vis	Schraube	2	
11	30232	Rosetta in gomma	Washer	Rondelle	Scheibe	2	
12	2709	Rosetta piana	Washer	Rondelle	Scheibe	2	
13	31597	Fanale posteriore	Tail light	Feu ar.	Heckucht	1	
14	31663	Lamada biluce 5V/5-21W	Bulb 5V/5-21W	Lampe 5V/5-21W	Lampe 5V/5-21W	1	
15	N1080-G19	Vite	Screw	Vis	Schraube	2	
	N1085-G19	Vite (D)	Screw (D)	Vis (D)	Schaube (D)	2	
16	N15504-G19	Rosetta piana	Washer	Rondelle	Scheibe	6	
17.	14868	Dado frenato	Nut	Ecrou	Mutter	3	
18	31661	Ancoraggio cavi	Cables anchorage	Fixage des câbles	Leitungstäger	6	
19	21811	Fascetta	Clamp	Collier	Schelle	11	
20	21812	Fascetta	Clamp	Collier	Schelle	2	
21	31706	Avvisatore acustico	Horn	Signal acoustique	Hupe	1	
	33106	Avvisatore acustico (D)	Horn (D)	Signal (D)	Hupe (D)	1	
22	31707	Squadretta	Bracket	Gousset	Hornstütze	1	
23	N1082-G19	Vite	Screw	Vis	Schraube	1	
	N1081-G19	Vite (D)	Screw (D)	Vis (D)	Schraube (D)	1	
24	18048	Gommino antivibrante	Rubber	Caoutchou	Gummistück	1	
25	18153	Distanziale	Spacer	Entretoise	Distanzrohr	1	
	33115	Distanziale (D)	Spacer (D)	Entretoise (D)	Distanzrohr(D)	1	
26	22271	Rosetta piana	Washer	Rondelle	Scheibe	1	
27	34401	Spessore per fan. post. (D)	Rubber pad (D)	Epaisseur élastique (D)	Elastischer akku (D)	1	
28	33100	Intermittenza (D)	Flashing (D)	Clignottant (D)	Blinklenchte (D)	1	
29	33116	Supporto intermittenza (D)	Suport (D)	Support (D)	Stütze (D)	1	
30	33102	Indicatore di direzione (D)	Blinking (D)	Clignottant (D)	Blinker (D)	2	
31	33099	Accumulatore a secco (D)	Dry battery (D)	Accumulateur a sec (D)	Trockenakkumulator (D)	1	
32	33119	Supporto accumulatore (D)	Support (D)	Support (D)	Stze (D)	1	
33	33120	Spessore elastico (D)	Rubber pad (D)	Epaisseur élastique (D)	Elastischer (D)	2	
34	28495	Anello toroidale (D)	Ring (D)	Bague (D)	Dichtring (D)	1	
35	33121	Fascia elastica (D)	Clamp (D)	Collier (D)	Schelle (D)	1	
36	N1078-G19	Vite (D)	Screw (D)	Vis (D)	Schraube (D)	2	
37	N15504-G19	Rosetta piana (D)	Washer (D)	Rondelle (D)	Scheibe (D)	4	
38	14868	Dado autobloccante (D)	Nut (D)	Ecrou (D)	Mutter (D)	2	

*: In alternativa - In alternative - En alternative - Die Auswahl

ACCESSORI
ACCESSOIRES
ACCESSOIRES
AUSRÜSTUNG

DRAWING-TAVOLA
TABLE-BILD

24
RX 250/81

Index - No. Pos. - N.	Code N. Nr. Code N. Cod. Code Nr.	DENOMINAZIONE	NAME	DESIGNATION	BESHREIBUNG	Q.ty - Q.tà Q.te - M.ge	Validity Validità Validité Gultig
3	N2561-G19	Vite	Screw	Vis	Schraube	2	
	N1150 -G5a	Vite (D, CH)	Screw (D, CH)	Vis (D, CH)	Schraube (D, CH)	2	
8	34135	Trasmissione conta Km compl.	Cable speedometer assy	Câble compte-Km compl.	Km zahlerKabel Kpl.	1	
19	34136	Trasmissione flessibile conta Km	Cable speedometer	Câble compte-Km	Kabelführung	1	

KIT: PATTINO CATENA, DISINNESTO FRIZIONE, COPPIA PRIMARIA-FRIZIONE Fino alla matricola 4G61405
KIT: CHAIN SLIDER, CLUTCH RELEASE, PRIMARY DRIVE-CLUTCH Until V.I.N. 4G61405
KIT: PATIN, DEBRAYAGE, TRANSMISSION PRIMAIRE-EMBRAYAGE Jusq'au numero de série 4G61405
KIT: FUHRUNG, AUSKUPPLUNG, ERSTER ANTRIEB-KUPPLUNG Bis Serien Nummer 4G61405

DRAWING-TAVOLA
TABLE-BILD

25
RX 250/81

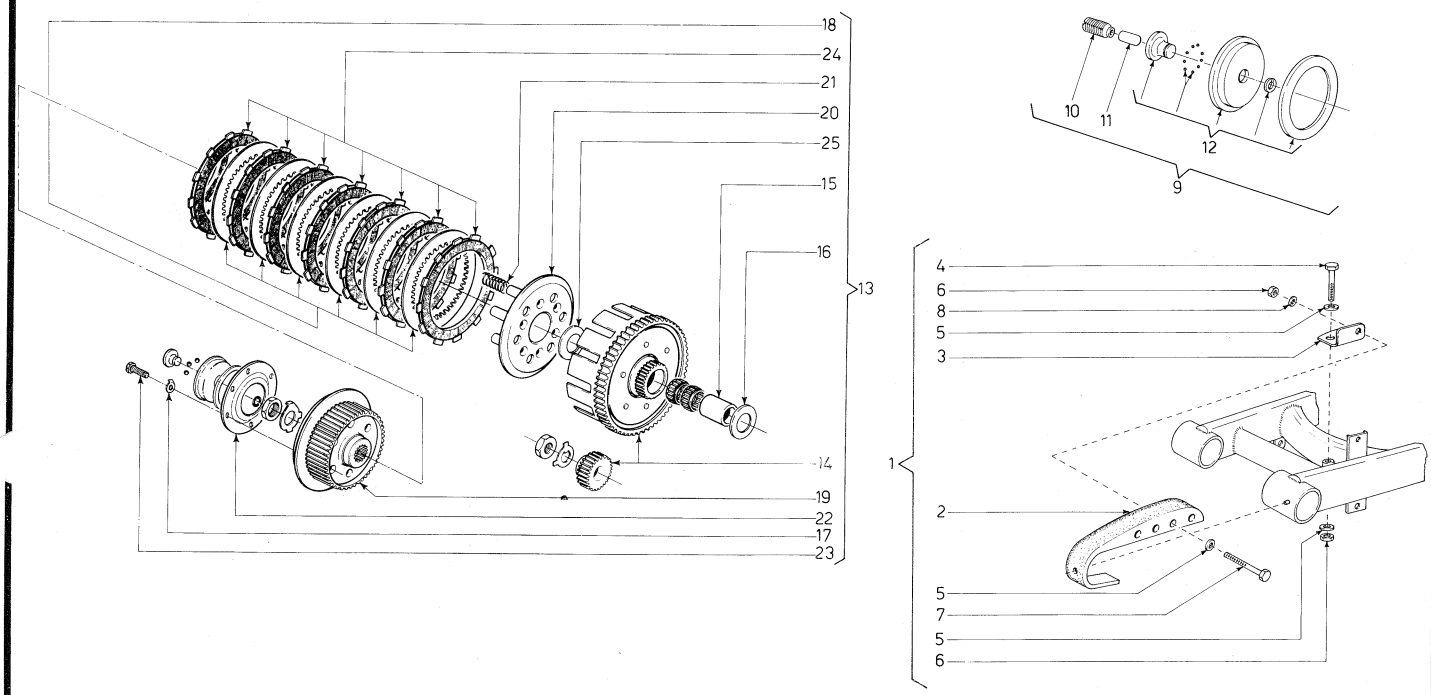

Index - No. Pos. - N.	Code N. Nr. Code N. Cod. Code Nr.	DENOMINAZIONE	NAME	DESIGNATION	BESHREIBUNG	Q.ty - Q.tà Q.te - M.ge	Validity Validità Validité Gultig
1	34834	Kit mont. pattino ant.	Kit: chain slider	Kit patin AV.	Kit: Fuhrung	1	
2	34824	Pattino anteriore	Chain slider	Patin .	Fuhrung	1	
3	34825	Piastrina	Plate	Plaquette	Platte	1	
4	N1094-G19	Vite	Screw	Vis	Schraube	1	
5	N15504-G19	Rosetta piana	Washer	Rondelle	Scheibe	3	
6	14868	Dado	Nut	Ecrou	Mutter	2	
7	N1089-G19	Vite	Screw	Vis	Schraube	1	
8	2709	Rosetta piana	Washer	Rondelle	Scheibe	1	
9	34195	Kit. disinn. frizione	Kit: clutch release	Kit debrayage	Kit: AusKupplung	1	
10	33881	Vite di reg. frizione	Screw, clutch adj.	Vis embrayage	Schraube, Kupplung	1	
11	33882	Nottolino	Clutch release pivot	Tourillon debrayage	AusKupplung Stift	1	
12	34174	Gruppo dis. fizione	Clutch release assy	Debrayage compl.	AusKupplungsgruppe	1	
13	33688	Kit coppia prim. - friz.	Kit. primary drive - clutch	Kit. transmis. prim. embrayage	Kit: Erster Antrieb - Kupplung	1	
14	34304	Coppia ingr. trasm. prim.	Set of matched primary	Engranages primaire	Stirnraderpaar	1	
15	31596	Distanziale	Spacer	Entretoise	Abstandsstück	1	
16	29824	Rosetta di spallamento	Washer	Rondelle	Scheibe	1	
17	19640	Rosetta di sicurezza	Washer	Rondelle	Scheibe	6	
18	31993	Disco condotto	Plate	Disque	Platte	6	
19	31997	Mozzo frizione	Clutch hub	Moyeu	Radnabe	1	
20	32000	Piastra spingidisco	Plate	Plaque	Platte	1	
21	32558	Molla	Spring	Ressort	Druckfeder	6	
22	34175	Piastra disinn. friz.	Plate	Plaque	Platte	1	
23	N1053-G19	Vite	Screw	Vis	Schraube	6	
24	26220	Disco conduttore	Plate	Disque	Platte	7	
25	29829	Rondella di rasamento	Washer	Rondelle	Scheibe	1	

INDICE NUMERICO PROGRESSIVO / NUMERICAL INDEX / INDEX NUMERIQUE / NUMMERNVERZEICHNIS

DISEGNO DRAWING DESSIN ZEICHNUNG	PAGINA PAGE PAGE SEITE	DISEGNO DRAWING DESSIN ZEICHNUNG	PAGINA PAGE PAGE SEITE	DISEGNO DRAWING DESSIN ZEICHNUG	PAGINA PAGE PAGE SEITE
1067	2	27465	3	31875	9
2709	10-11	27466	3	31974	1
3170	2	27910/9	3	31976	7
3586	7	28495	10	31980	7
3760	4-7	28500	1	31981	7
4103	3	28796	3	31983	7
4104	3	28797	3	31993	2-11
4553/100	1	28798	3	31997	2-11
4646	5	28799	3	32000	2-11
5761/50	3	29042	3	32072	3
6208	10	29089	2	32152	7
9129	7	29116	5	32157	5
12029	3	29117	5	32198	6
12030	3	29446	1	32199	6
12032/75	3	29452/260	3	32217	4
12033	3	29665	3	32260	8
12034	3	29797	7	32288	7
12041/180	3	29806	7	32347	8
12041/185	3	29824	2-11	32383	9
12041/190	3	29829	2-11	32384	9
12041/195	3	29905	4	32504	5
12045	3	30229	7	32506	5
12046	3	30232	7	32507	5
12048	3		10	32508	5
12451	3	30343	6	32512	5
14340	10	30344	6	32513	5
14668	7	30462	6	32514	5
	8	30465	6	32516	5
	9	30466	6	32518	5
14836	10	30467	6	32519	5
14868	6-7	30468	6	32520	5
	11-10	30762	6	32521	5
16132	10	30876	6	32522	5
18048	7	30893	4	32523	5
	10	31057	7	32525	5
18153	10	31060	8	32526	5
19507	2	31082	2	32527	5
19533	2	31089	5	32528	5
19534	2	31106	5	32530	5
19640	2-11	31107	5	32531	4
21744	2	31113	5	32539	5
21811	7	31127	5	32558	2-11
	10	31128	5	32758	8
21812	10	31477	4	32759	9
21954	5	31478	7	32857	3
21991	6	31495	7	32858	3
22271	4	31497	7	32860	3
	7	31498	7	32865	3
	10	31503	6	32866	3
22375	1	31504	6	32867	3
22466	3	31532	4	32868	3
23158	4	31542	7	32891	4
23557/70	1	31559	6	32899	8
23979	3	31582	7	32901	9
23981	3	31583	7	32938	10
23983	3	31596	2-11	32939	10
23985	3	31597	10	32940	10
23990	3	31624	7	32961	6
24399	2	31649	10	32962	6
24404	2	31658	10	32963	6
26220	2-11	31661	10	32975	3
26498	4	31663	10	32976	3
26507	1	31700	4	32994	7
26548	4	31706	10	33003	8
27463	8	31707	10	33024	7
27464	9	31808	4	33061	7

INDICE NUMERICO PROGRESSIVO / NUMERICAL INDEX / INDEX NUMERIQUE / NUMMERNVERZEICHNIS

DISEGNO DRAWING DESSIN ZEICHNUNG	PAGINA PAGE PAGE SEITE
33062	6
33064	5
33099	10
33100	10
33101	10
33102	10
33103	6
33104	6
33106	10
33109	3
33110	5
33115	10
33116	10
33119	10
33120	10
33121	10
33123	6
33128	4
33130	4
33131	4
33184	6
33239	1
33245	9
33298	10
33305	5
33318	10
33326	4
33334	5
33437	2
33438	2
33494	8
33495	8
33511	9
33512	8
33515	9
33516	9
33517	8
33536	8
33558	7
33562	10
33564	10
33565	7
33575	6
33607	9
33687	1
33688	11
33768	5
33769	5
33770	5
33772	5
33777	1
33881	1-11
33882	1-11
33950	8
33952	6
33985	5
33988	1
34019	1
34030/1 ÷ 4	1
34039	5
34040	8
34048	8
34049	8
34090	2
34091	2
34092	2
34093	2
34094	2
34095	2
34096	2
34097	2
34105	8
34109	5
34110	5
34115	6
34124	4
34125	8
34134	5
34135	11
34136	11
34137	4
34138	6
34174	2-11
34175	2-11
34195	11
34232	7
34256	1
34258	1
34263	1
34303	1
34304	2-11
34305	1
34351	3
34352	8
34353	8
34376	1
34386	8
34401	10
34434	10
34626	9
34628	9
34754	8
34796	8
34824	11
34825	11
34834	11
34927	8
34931	8
N1048	9
N1053-G19	2-11
N1078-G19	6-7
	10
N1079-G19	7
	6
N1080-G19	7
	10
N1081-G19	7
	10
N1082-G19	10
N1083-G19	6
	7
N1085-G19	10
N1089-G19	5-11
N1094-G19	11
N1142-G19	7
N1146-G19	9
N1150-G5a	11
N1208-G19	4
N1214-G19	8
N2557-G19	5
N2558-G19	5
N2560-G19	5
N2561-G19	11
N2613-G19	5
N2926-G19	5
N3481-G19	4
N15008-G19	1
N15033-G19	6
N15143-G19	6
N15191-G19	4
N15193-G19	6
N15195-G19	8
N15502-G19	4
N15504-G19	5
	10-11
	7
N15536-G19	7
N15548-G19	9
N15549-G19	7
N21504	2
N29005	8

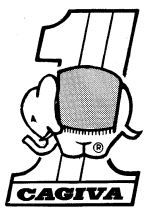

CAGIVA motor S.p.A.
Via G. Macchi 144
21100 VARESE

Part. N° 34627